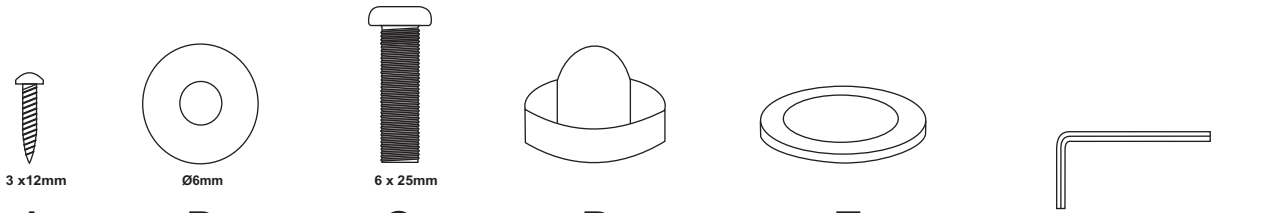

A 4x

B 8x

C 8x

D 2x

E 2x

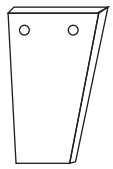

F 4x

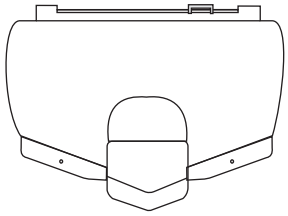

G 2x

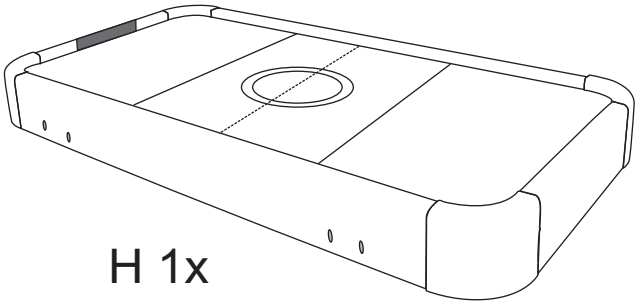
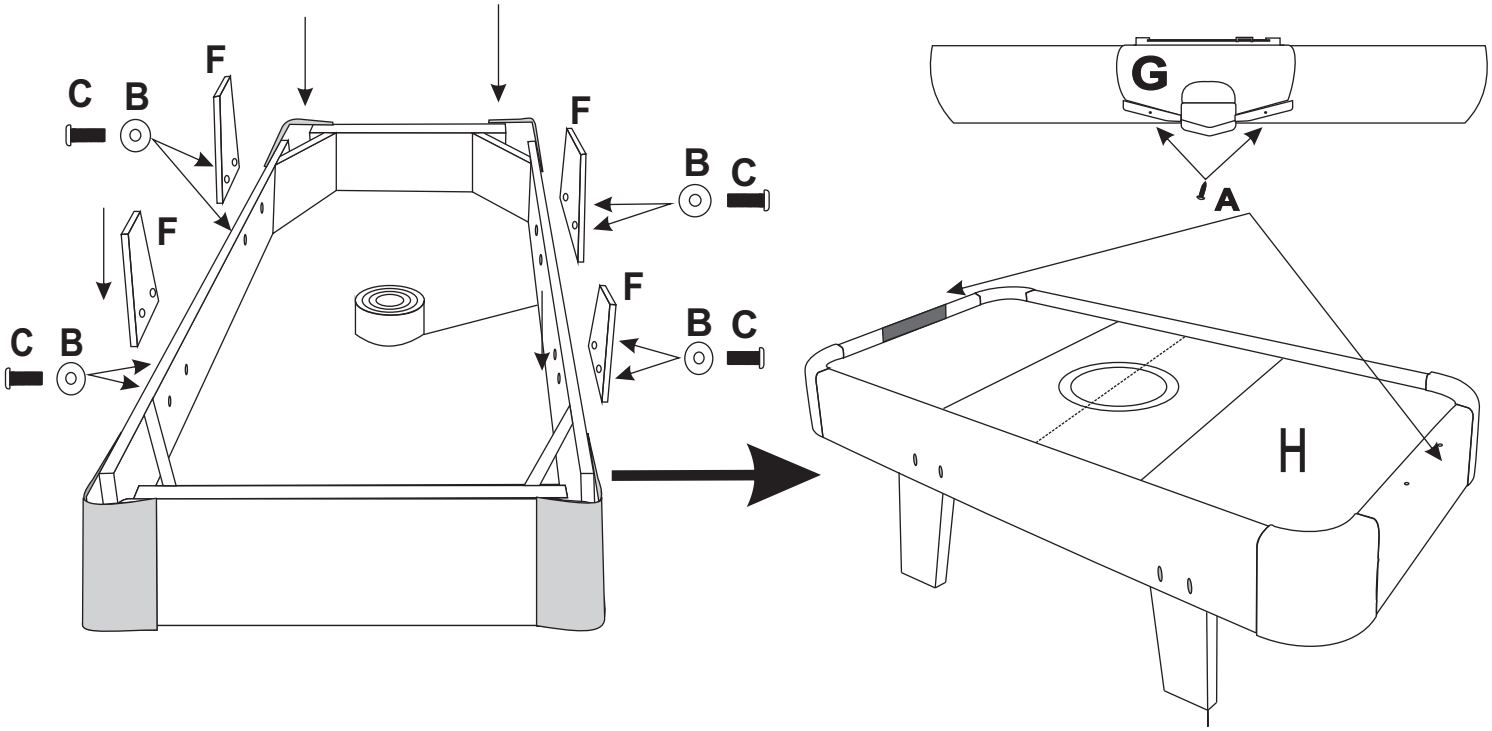
H 1x